FICHE TECHNIQUE

05/07/11 (i2)

PORTE TYPE TENNIS 2x1.2m REF. PC2.1(G ou V)

DESCRIPTIF

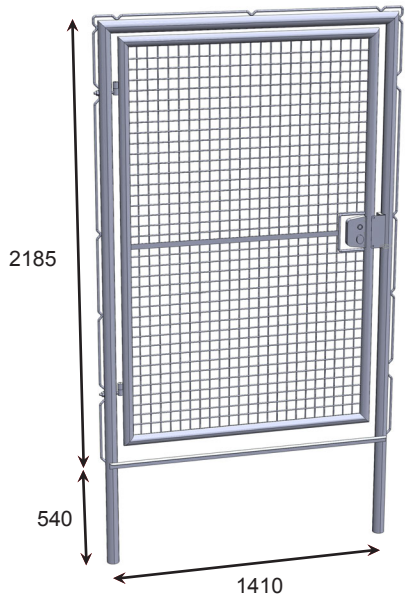

1 PORTE TYPE TENNIS 2x1.2m :

- Porte type tennis 1.2x2m en tube acier rond Ø50, remplissage en panneau soudé maille de 50x50 avec plat de renfort

- Cadre 2.8x1.4m en tube acier rond Ø60, avec barre de seuil et ceinturage intégré pour accrocher le grillage. Remarque : le cadre est scellé directement dans le sol (massif béton : 400x400x500)

- Gonds réglables

-Butée alu reversible avec tampon amortisseur, serrure locinox avec boitier alu, poignées alu et canon européen livré avec 3 clés.

L'ensemble est galvanisé à chaud après usinage.

MONTAGE SERRURE LOCINOX

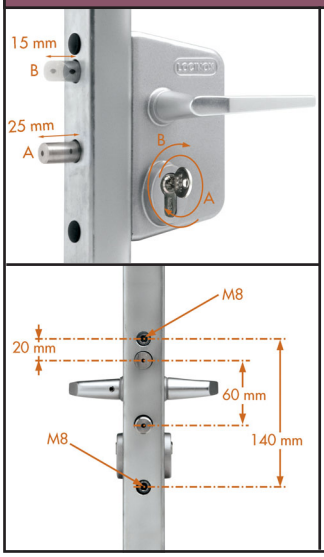

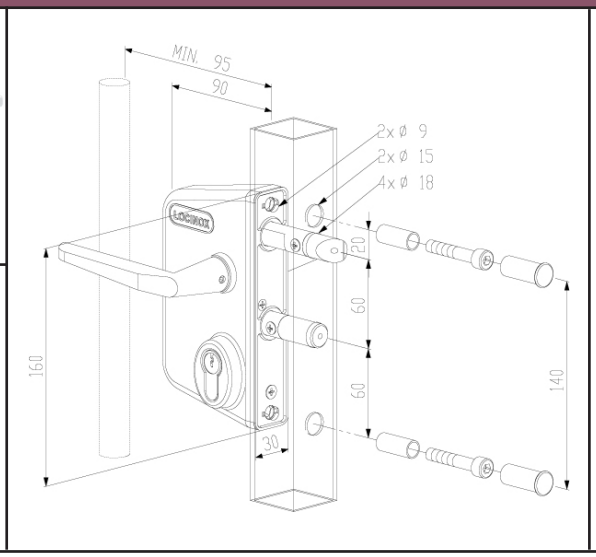

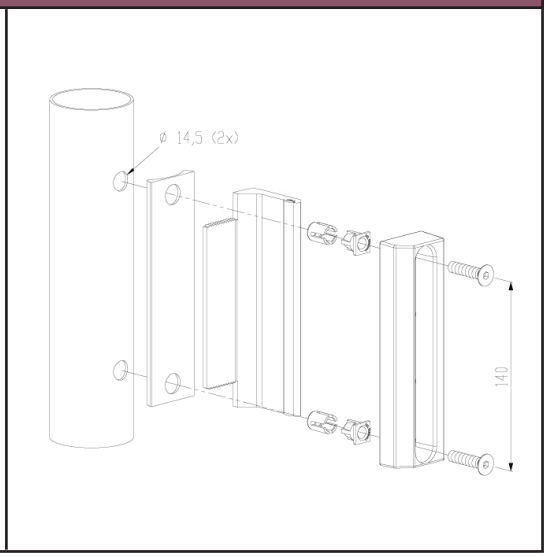

COLISAGE : LIVRE EN CARTON INDIVIDUEL

nbr	N° COLIS	REF. COLIS	Nature du matériel	Dimensions colis mm	Poids Kg
1x	1/2	T O12-1	1 Porte type tennis 1.2x2m avec cadre	2800x1550x150	70
1x	2/2	T O12-2	1 colis accessoires : - Gonds réglables - Butée alu reversible - serrure locinox - boitier alu - poignées alu - canon européen avec 3 clés.	250x250x250	2.5
					Poids total: 72.5

GROUPE SAE TENNIS D'AQUITAINE - 108, Avenue de la Libération - 33440 AMBARES - Tél. 05 56 38 97 50 - Fax : 05 56 77 67 13
RC 308 365 014 - Siret 308 368 014 00015 - CCSO BX TOURNY 03722048782 - SAS AU CAPITAL DE 120 000 € -
N° TVA Intra.: FR 40 308 365 014 00015